納入仕様図面

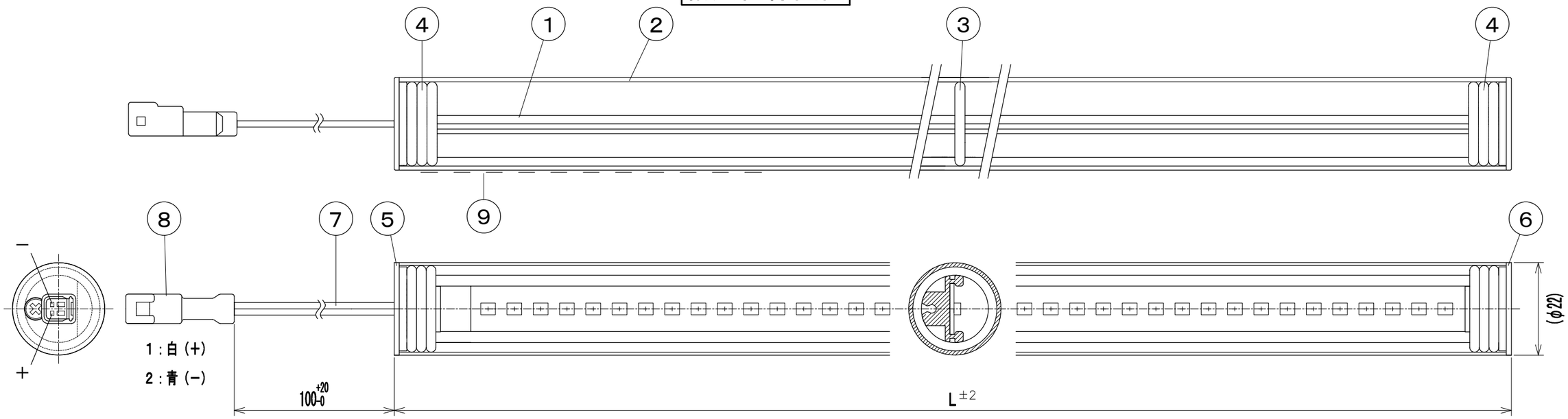

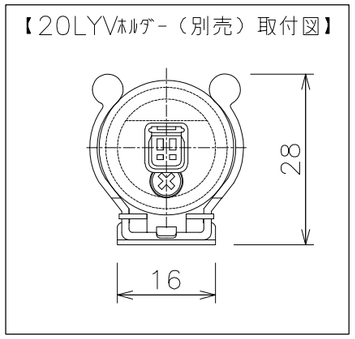

色記号／色温度	光源色	平均演色評価数 Ra
L28／2800K	電球色	83
L30／3000K	電球色	83
WW／3500K	温白色	86
W／4200K	白色	86
N／5000K	昼白色	86
D／6500K	昼光色	86
FM／4800K	精肉・鮮魚（赤身）・生鮮食品用	78

【銘板】
DNL DNLED's 冷蔵・冷凍ケース用LEDモジュール
CLED2
入力電圧 DC24V
入力電力 W
DNライティング株式会社
秋田DNL

電源 入力電圧DC24V

使用温度範囲 −30℃ ～ +25℃

※3 周囲温度25℃の値。0℃時は+5%、−10℃時は+7%、−30℃時は+10%。

●付属品●
取扱説明書 1枚

※2 CLED2F：乳白 CLED2［無印］：透明
※1 名称末尾 F1はL28・L30・WW・W・N・D、P1はFM

形式	全長 L (mm)	入力電流 (A) ※3	入力電力 (W) ※3	本体質量 (kg)
CLED2(F)− 68V(L28・L30・WW・W・N・D・FM)−□□	68	0.03	0.6	0.01
CLED2(F)− 112V(L28・L30・WW・W・N・D・FM)−□□	112	0.05	1.3	0.03
CLED2(F)− 156V(L28・L30・WW・W・N・D・FM)−□□	156	0.08	1.9	0.04
CLED2(F)− 243V(L28・L30・WW・W・N・D・FM)−□□	243	0.14	3.2	0.07
CLED2(F)− 287V(L28・L30・WW・W・N・D・FM)−□□	287	0.16	3.9	0.08
CLED2(F)− 331V(L28・L30・WW・W・N・D・FM)−□□	331	0.19	4.5	0.10
CLED2(F)− 375V(L28・L30・WW・W・N・D・FM)−□□	375	0.21	5.1	0.11
CLED2(F)− 418V(L28・L30・WW・W・N・D・FM)−□□	418	0.24	5.8	0.12
CLED2(F)− 462V(L28・L30・WW・W・N・D・FM)−□□	462	0.27	6.4	0.14
CLED2(F)− 506V(L28・L30・WW・W・N・D・FM)−□□	506	0.29	7.0	0.15
CLED2(F)− 593V(L28・L30・WW・W・N・D・FM)−□□	593	0.34	8.2	0.18
CLED2(F)− 637V(L28・L30・WW・W・N・D・FM)−□□	637	0.37	8.9	0.19
CLED2(F)− 681V(L28・L30・WW・W・N・D・FM)−□□	681	0.40	9.5	0.21
CLED2(F)− 725V(L28・L30・WW・W・N・D・FM)−□□	725	0.42	10.1	0.22
CLED2(F)− 768V(L28・L30・WW・W・N・D・FM)−□□	768	0.45	10.7	0.23

形式	全長 L (mm)	入力電流 (A) ※3	入力電力 (W) ※3	本体質量 (kg)
CLED2(F)− 812V(L28・L30・WW・W・N・D・FM)−□□	812	0.47	11.4	0.25
CLED2(F)− 856V(L28・L30・WW・W・N・D・FM)−□□	856	0.50	12.0	0.26
CLED2(F)− 943V(L28・L30・WW・W・N・D・FM)−□□	943	0.56	13.3	0.29
CLED2(F)− 987V(L28・L30・WW・W・N・D・FM)−□□	987	0.58	14.0	0.30
CLED2(F)−1031V(L28・L30・WW・W・N・D・FM)−□□	1031	0.61	14.6	0.31
CLED2(F)−1119V(L28・L30・WW・W・N・D・FM)−□□	1119	0.67	15.9	0.34
CLED2(F)−1162V(L28・L30・WW・W・N・D・FM)−□□	1162	0.69	16.6	0.36
CLED2(F)−1206V(L28・L30・WW・W・N・D・FM)−□□	1206	0.72	17.2	0.37
CLED2(F)−1294V(L28・L30・WW・W・N・D・FM)−□□	1294	0.77	18.5	0.40
CLED2(F)−1337V(L28・L30・WW・W・N・D・FM)−□□	1337	0.80	19.2	0.41
CLED2(F)−1381V(L28・L30・WW・W・N・D・FM)−□□	1381	0.83	19.8	0.42
CLED2(F)−1469V(L28・L30・WW・W・N・D・FM)−□□	1469	0.88	21.1	0.45
CLED2(F)−1512V(L28・L30・WW・W・N・D・FM)−□□	1512	0.91	21.8	0.47
CLED2(F)−1556V(L28・L30・WW・W・N・D・FM)−□□	1556	0.94	22.4	0.48

番号	品名	個数	材料／材質／規格	備考
9	銘板	1		
8	電源入力コネクタ	1	PBT	白色
7	電線	1	KVF0.3mm² 2心	白、青 耐寒電線
6	穴なしエンドキャップ	1	PC	透明
5	穴ありエンドキャップ	1	PC	透明
4	ブッシング	2	シリコン	
3	Oリング	1	シリコン	φ22
2	PCパイプ	1	PC	φ22 ※2
1	本体	1	Al	アルマイト処理

名称	【特寸】冷蔵・冷凍ケース用LEDモジュール CLED2(F)−0000V(L28・L30・WW・W・N・D・FM)−□□ (L<1600) ※1	単位	尺度
		mm	1/1(A3)

DNライティング株式会社

設計	製図	検図	図番
押部	押部	江波戸 野本 小原	22C24A−3BW