数量	No.	品　名	品　番	備　考

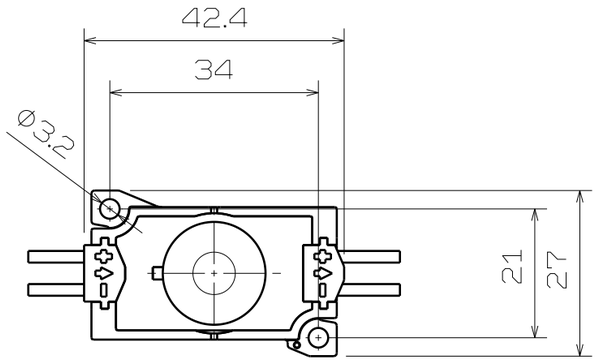

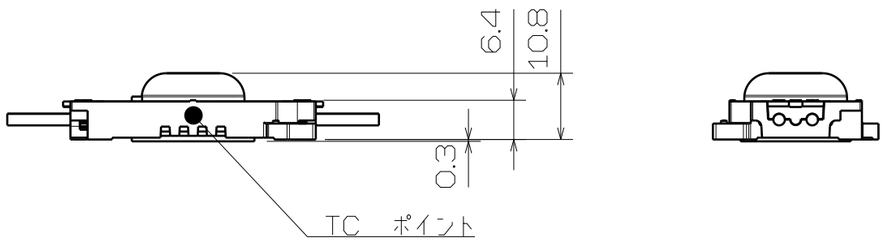

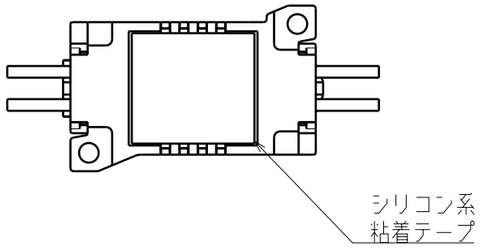

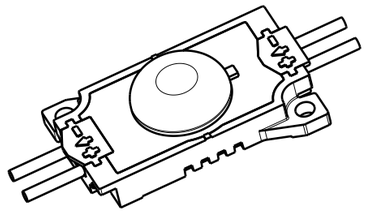

製品名	TAIKOO4B(8N)	−
品番	F-TA7C-700-8N-B	
外形寸法(1PCS)	W42.4×H27.0×D10.8　※1	mm
製品ピッチ	450	mm
重量(1PCS)	15	g
梱包単位	30	個
定格電流	DC 700/DC 350	mA
消費電力(1PCS)	2.0/1.0　※2	W
全光束(1PCS)	225/135	lm
配光角	165	°
発光色	昼白色	−
色温度範囲	4850~5150　※3	K
演色評価数	Ra80	−
使用温度範囲	−20~50	℃
保存温度範囲	−20~70	℃
環境仕様	防沫形	−
IP規格	IPX4	−
設計寿命	40000　※4	Hr
備考	器具内専用	−

※1　シリコンシートによる厚みは含みません
※2　電源による損失を含まない数値です
※3　LED光源部の色温度範囲です。
　　また使用する環境、周囲温度により、若干数値が異なる場合があります。
※4全光束が初期光束値の70%となる数値です。

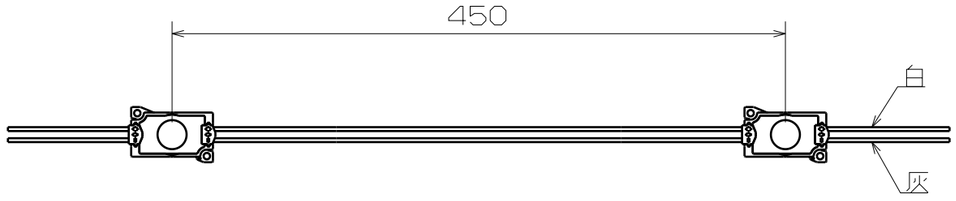

納入時30連結

記号	年月日	改　訂	氏名	特記外の面取			
3	・　・						
2	・　・			特記外の仕上			
1	・　・			製・図	設　計	検　図	承　認
				2017.09.07 岡田	2017.09.07 杉江	2017.09.07 山本	2017.09.07 鈴木

尺度　FREE

名称	TAIKOO 4B(8N) 製品仕様図	材質/表面処理	図番
		――	F-TA7C-700-8N-B

A3

First System