DNL

19年4月02

フレキシブルLEDモジュールFXH-LED用 取付クリップ

FXH-CL

この説明書は取付工事が終わりましたら製品をご使用になるお客様に必ずお渡しください。

DNライティング株式会社
営業本部
〒141-0031 東京都品川区西五反田1-13-5
Tel.03-3492-4460

⚠ 安全に関するご注意

LEDモジュールFXH-LEDの取扱説明書をよくお読みの上、正しくお使いください。

本製品はLEDモジュールFXH-LED（別売）を取り付けるクリップです。

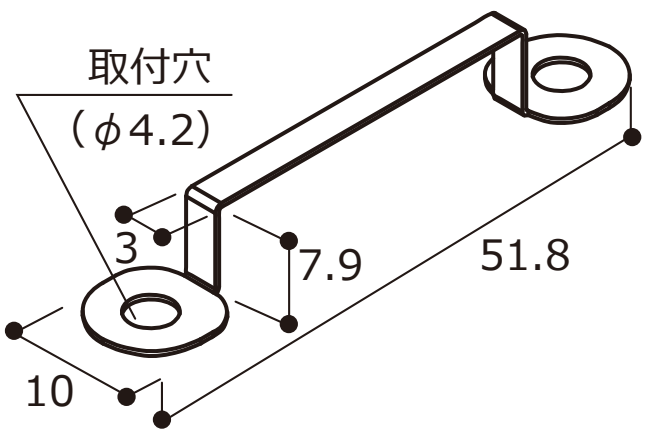

本　体：5個
材　質：ステンレス
付属品：トラスタッピングねじ
3.5×16mm 10ケ

単位：mm

（Made in China）